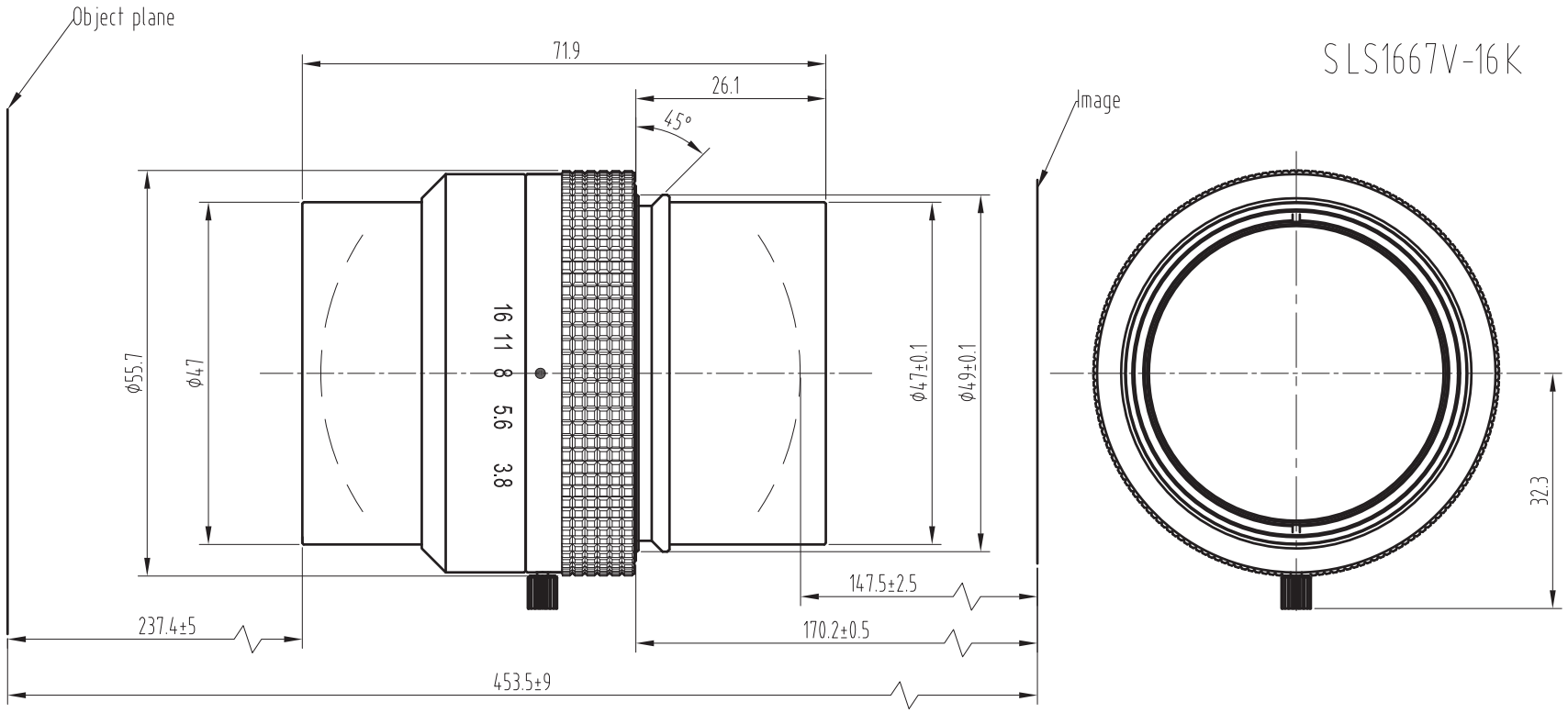

Main Specification			
Magnification	-0.65	-0.67	-0.7
Working Distance	242.7±5	237.4±5	230.1±5
Image Distance	145.3±2.5	147.5±2.5	151±2.5
Conjugate Distance	456.4±9	453.5±9	449.5±9
Flange Focal Distance	167.9±0.5	170.2±0.5	173.6±0.5
Max image	ϕ66		
F/#	3.8		
EFL	116		
FOV	98.5mm		
ENP Diameter	ϕ30.5		
Distortion	0.1%		
Structcure	8G		
IMAGE QUALITY			
AXIS	ϕ46.2	ϕ66	
200lp/mm	160lp/mm	160lp/mm	

标记	处数	更改文件号	担当	变更日期
		倍率参数变更		2014,07,15

TOLERANCE:
. LINEARITY TOLERANCES ±0.05
. ANGULAR TOLERANCES ARE±30'
. DRAFT ANGLES AREA±0.5°/SIDE

三角法

设计		2014-07-15	名称	规格图
校对				
审核			代号	SLS1667V-16K
批准				

材料(环保)	单位	比例
	mm	1:1
		页码 1/1
		版本 V1

A4