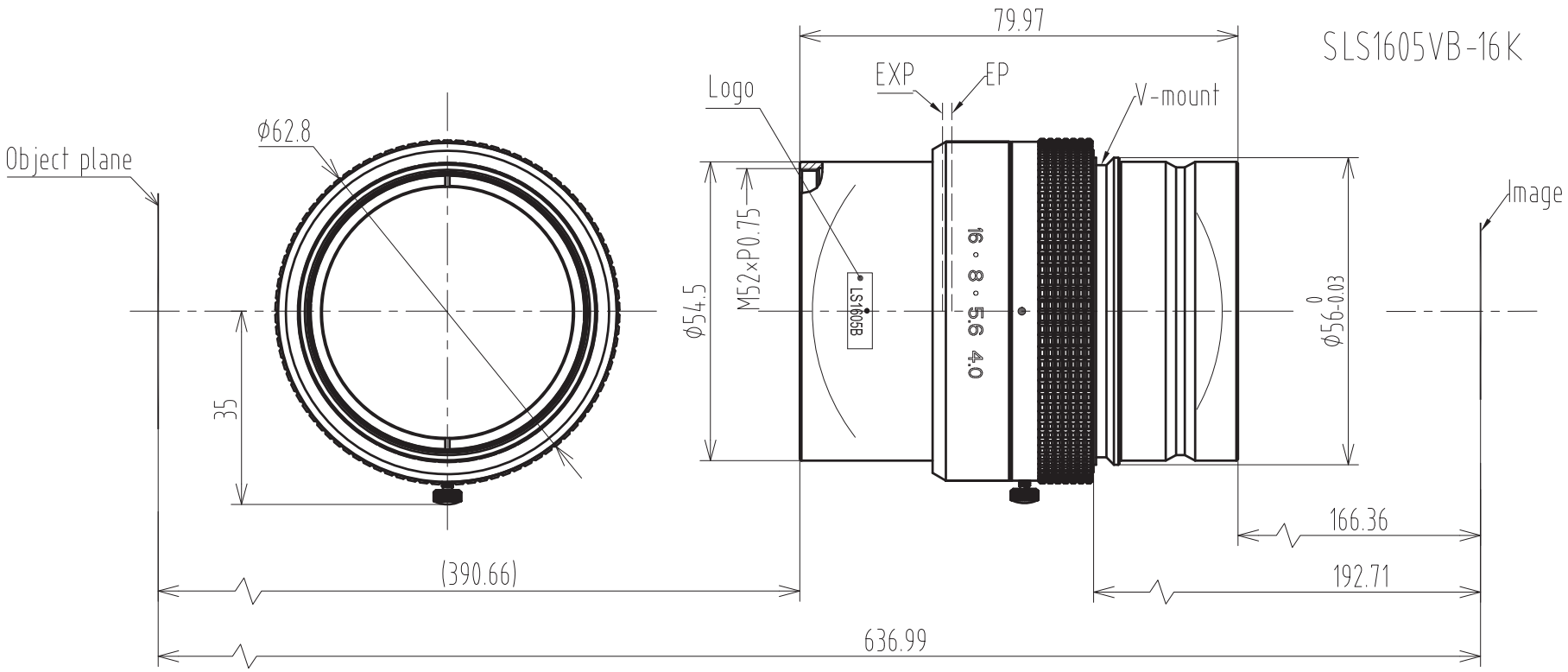

Main Specification			
Magnification	0.43X	0.5X	0.57X
Working Distance	437.5±5	390.66±5	354±5
Conjugate Distance	674±9	636.99±9	611±9
Flange Focal Distance	181±0.5	192.71±0.5	202±0.5
Max image circle	ϕ82		
F/#	4.0-16		
EFL	120		
Distortion	0.002%		

IMAGE QUALITY			
AXIS	ϕ46.2	ϕ66	ϕ82
200lp/mm	160lp/mm	125lp/mm	125lp/mm

Image space NA	0.07
Object space NA	0.04
Entrance pupil diameter	ϕ33
Entrance pupil position	58
Exit pupil diameter	ϕ31
Exit pupil position	-212

注：

Logo上的圆点粘贴位置与成像面垂直为最佳成像点。

标记	处数	更改文件号	担当	变更日期

TOLERANCE:
. LINEARITY TOLERANCES ±0.05
. ANGULAR TOLERANCES ARE±30'
. DRAFT ANGLES AREA±0.5°/SIDE

三角法

设计		2015-05-05	名称	规格图
校对				
审核			代号	SLS1605VB-16K
批准				

材料(环保)	单位	比例
	mm	1:1
	页码	
	1/1	
	版本	
	V0	

A4