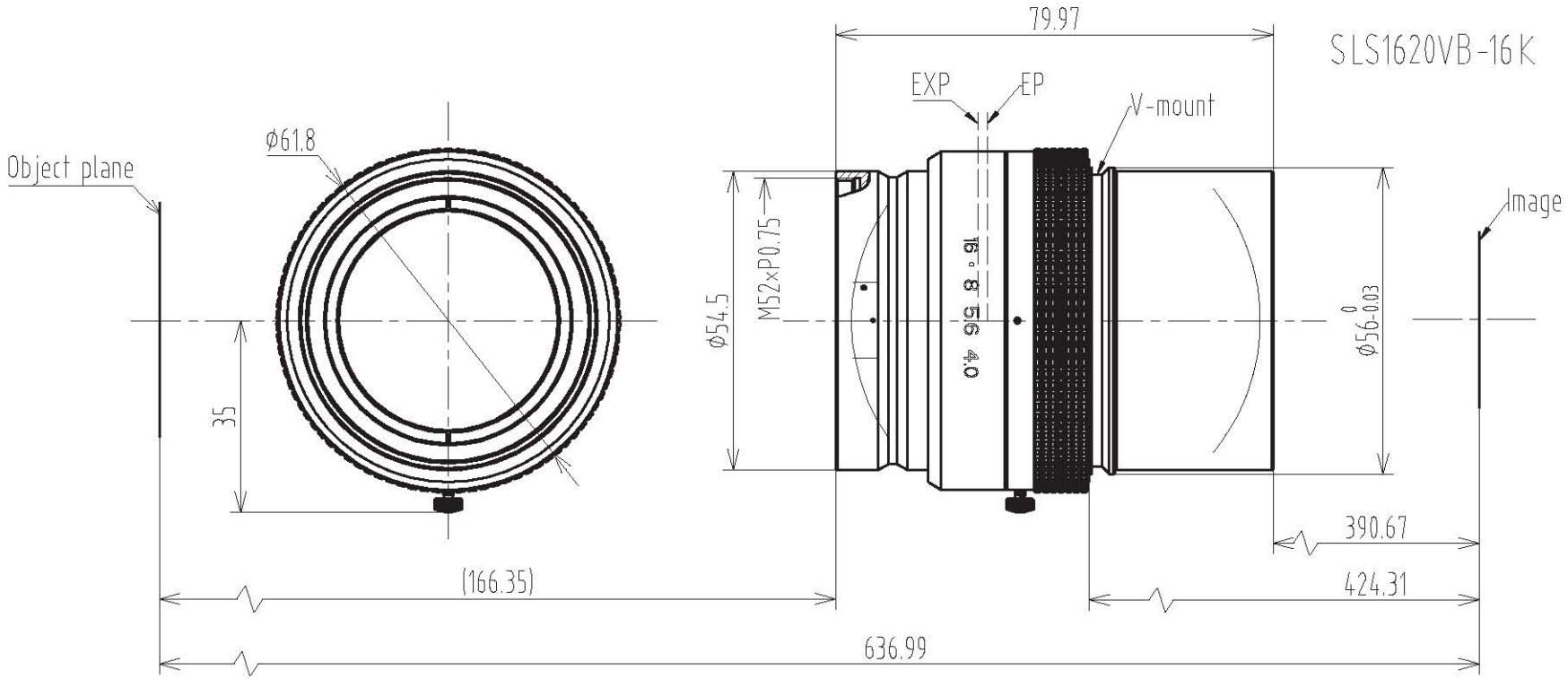

Main Specification			
Magnification	1.7X	2X	2.4X
Working Distance	179±5	166.35±5	154±5
Conjugate Distance	606±9	636.99±9	683±9
Flange Focal Distance	380±0.5	424.31±0.5	482±0.5
Max image circle	Φ82		
F/#	4.0-16		
EFL	120		
Distortion	0.002%		
IMAGE QUALITY			
AXIS	Φ46.2	Φ66	Φ82
200lp/mm	160lp/mm	125lp/mm	125lp/mm

Image space NA	0.04
Object space NA	0.07
Entrance pupil diameter	30.9
Entrance pupil position	42.4
Exit pupil diameter	32.9
Exit pupil position	-450

注：

Logo上的圆点粘贴位置与成像面垂直为最佳成像点。

标记	处数	更改文件号	担当	变更日期

TOLERANCE:
. LINEARITY TOLERANCES ±0.05
. ANGULAR TOLERANCES ARE±30'
. DRAFT ANGLES AREA±0.5°/SIDE

三角法

材料(环保)	单位	比例
	mm	1:1
设计	2015-05-05	名称	规格图	页码
校对				1/1
审核		代号	SLS1620VB-16K	版本
批准				V0

A4