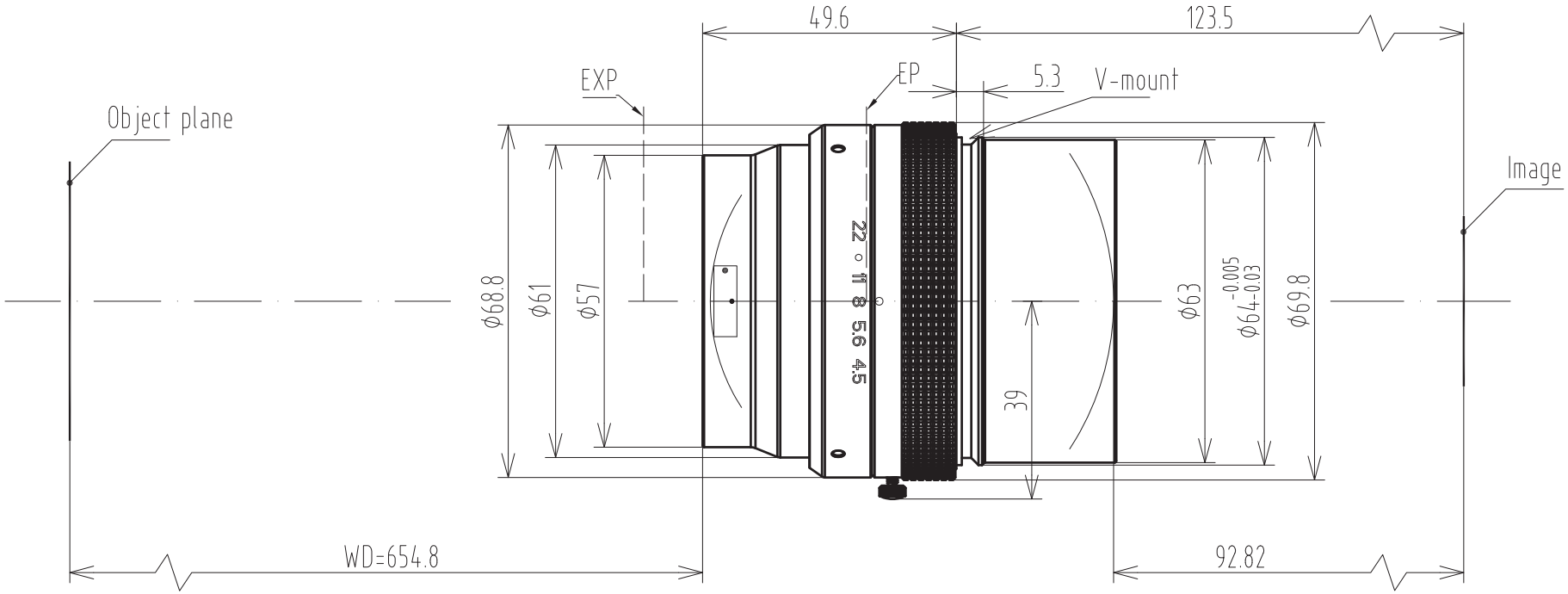

Main Specification			
Magnification	0.15X	0.2X	0.25X
Working Distance	860±5	654.8±5	538±5
Image Distance	86.58±2.5	92.82±2.5	98.81±2.5
Conjugate Distance	1026.7±9	827.8±9	717.1±9
Flange Focal Distance	117.0	123.5	129.2
Max image	ϕ66		
F/#	4.5		
EFL	100		
FOV	34.6°		
ENP Diameter	23		
Distortion	0.005%		
IMAGE QUALITY			
AXIS	ϕ46.2	ϕ66	
160lp/mm	125lp/mm	100lp/mm	

Image space NA	0.082
Object space NA	0.017
Entrance pupil diameter	23
Entrance pupil position	36.06
Exit pupil diameter	30.52
Exit pupil position	-184.56

注：

Logo上的圆点粘贴位置与成像面垂直为最佳成像点。

标记	处数	更改文件号	担当	变更日期

TOLERANCE:
. LINEARITY TOLERANCES ±0.05
. ANGULAR TOLERANCES ARE±30'
. DRAFT ANGLES AREA±0.5°/SIDE

三角法

设计		2016-06-22	名称	规格图
校对				
审核			代号	SLS0802V-4K
批准				

材料(环保)	单位	比例
	mm	1:1
		页码 1/1
		版本 V0

A4