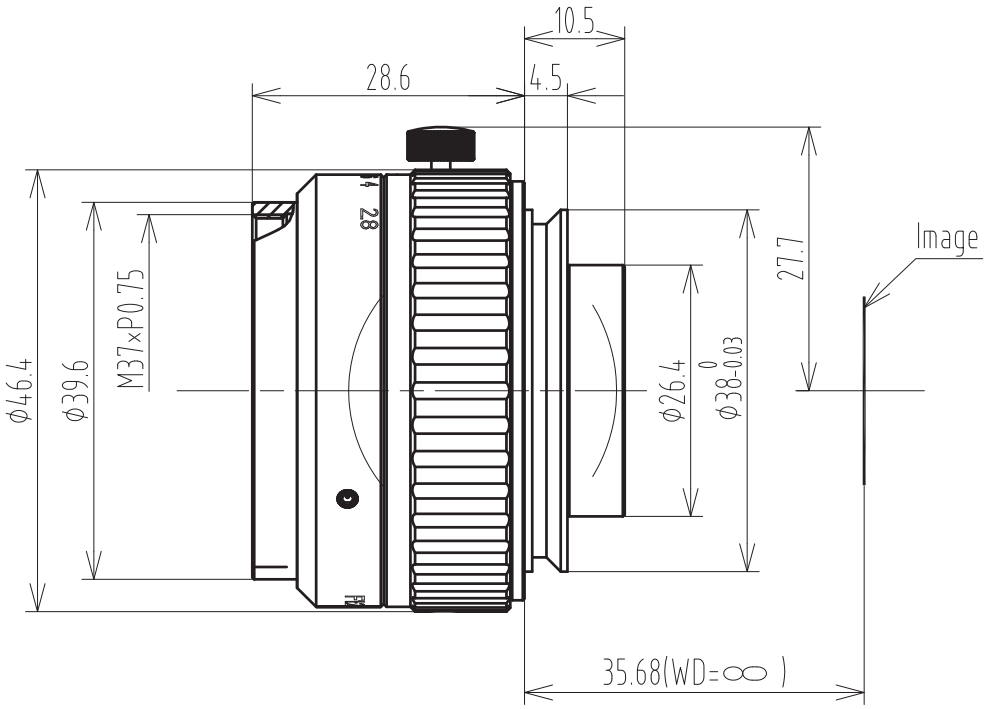

Main Specification			
Magnification	0.04 X	0.1 X	0.33 X
Working Distance	1051.4±5	400±5	140.7±5
Image Distance	27.65±2.5	30.43±2.5	39.68±2.5
Conjugate Distance	1117.3±9	468.67±9 △1	218.65±9
Flange Focal Distance	37.31±0.5	40.1±0.5	49.34±0.5
EFL	40		
Max image	ϕ43.2		
F/#	2.8		
Distortion	0.39%	0.5%	0.62%
FOV	1085.3	402.9	130.8
Illumination	40%		
IMAGE QUALITY			
AXIS	ϕ30		ϕ43
80lp/mm	50lp/mm		40lp/mm

标记	处数	更改文件号	担当	变更日期
△1	1			2015,02,27

TOLERANCE:
. LINEARITY TOLERANCES ±0.05
. ANGULAR TOLERANCES ARE±30'
. DRAFT ANGLES AREA±0.5°/SIDE

三角法

设计		2015-02-27	名称
校对			
审核			代号
批准			

材料(环保)

单位	比例
mm	1:1
页码	1/1
版本	V1

规格图

SLS4010V-4K

A4