S43MV2528-20M

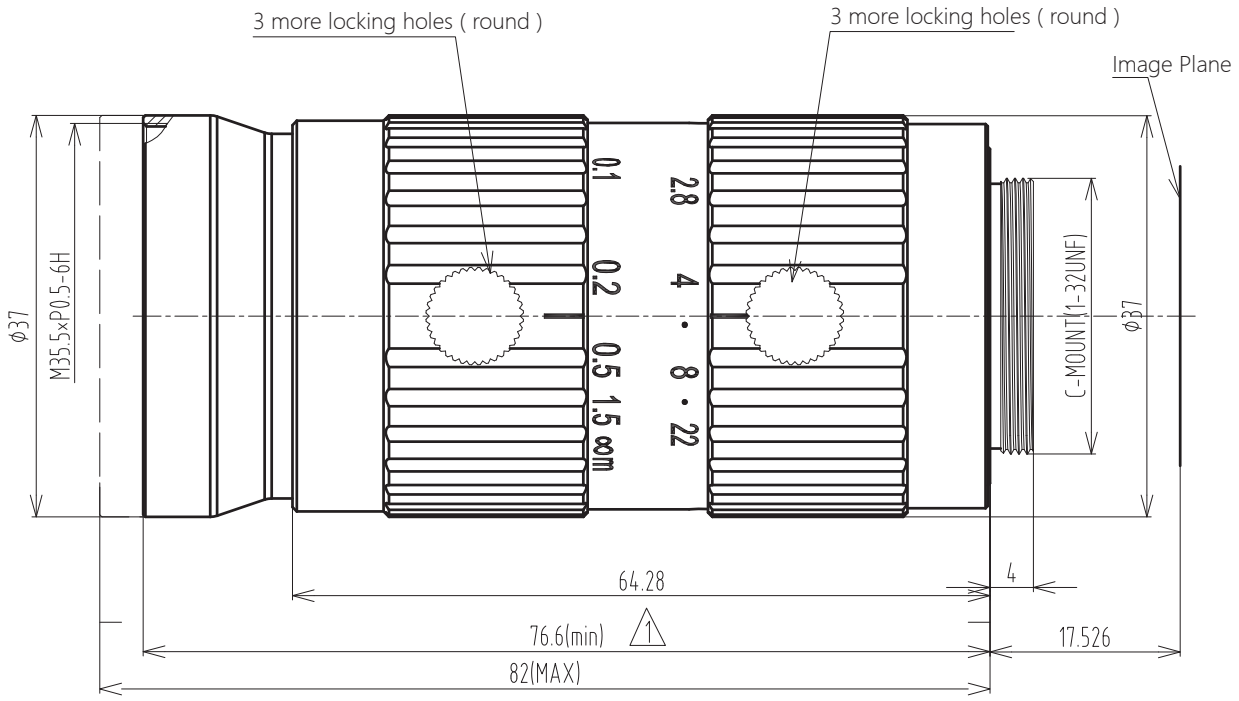

S43MV2528-20M		4/3" F2.8/25			Working distance	Optical Magnification	4/3" Field of View(mm)	
Focal Length		f=25mm			mm		H	V
Max Diameter (Ratio)		F=1:2.8~22			5000	0.005X	3441.1	2580.8
Picture Size		4/3"(17.6×13.2mm)	1"(12.8×9.6mm)	2/3"(8.8×6.6mm)	2000	0.013X	1384.5	1038.4
Angle	H	37.5°	27.6°	19.2°	1000	0.025X	698.8	524.1
	V	28.5°	20.9°	14.5°	900	0.028X	630.2	427.7
	D	45.9°	34.2°	23.9°	800	0.031X	561.6	421.2
Object Dimension at 200mm	H	149.2mm	108.5mm	2 55.7mm	700	0.036X	493	369.8
	V	111.9mm	81.4mm	74.6mm	600	0.042X	424.4	318.3
	D	186.5mm	135.6mm	93.2mm	550	0.045X	390	292.5
Distortion (TV)		<0.3%	<0.1%	<0.03%	500	0.050X	355.7	266.8
Focus distance(min)		0.1m			450	0.055X	321.4	241.0
Flange back		17.526mm in air			400	0.061X	287	215.3
Back focus		29.6mm(min)			350	0.070X	252.6	189.5
Filter screw size		M35.5×P0.5			300	0.081X	218.2	163.7
Front/Rear Effective Dia		Front Φ28.4mm Rear Φ19.2mm			250	0.096X	183.8	137.8
Mount		C-Mount			200	0.118X	149.2	111.9
Temperature Range		-10~+50°C			150	0.154X	114.6	86
Storage Temperature Range		-20~+60°C			100	0.221X	79.8	59.8

TOLERANCE:
. LINEARITY TOLERANCES ±0.05
. ANGULAR TOLERANCES ARE±30'
. DRAFT ANGLES AREA±0.5°/SIDE

三角法

版本	处数	更改文件号	担当	变更日期			
2	1	---		2021-7-16	校 对		
1	1	---		2020-3-30	审 核		
					批 准		

材 料(环 保)	单 位	比 例
	mm	1:1

设 计			名称	规格	页 码
					1/1
			商品代号	S43MV2528-20M	版 本
					V2