SDOF3528-20M

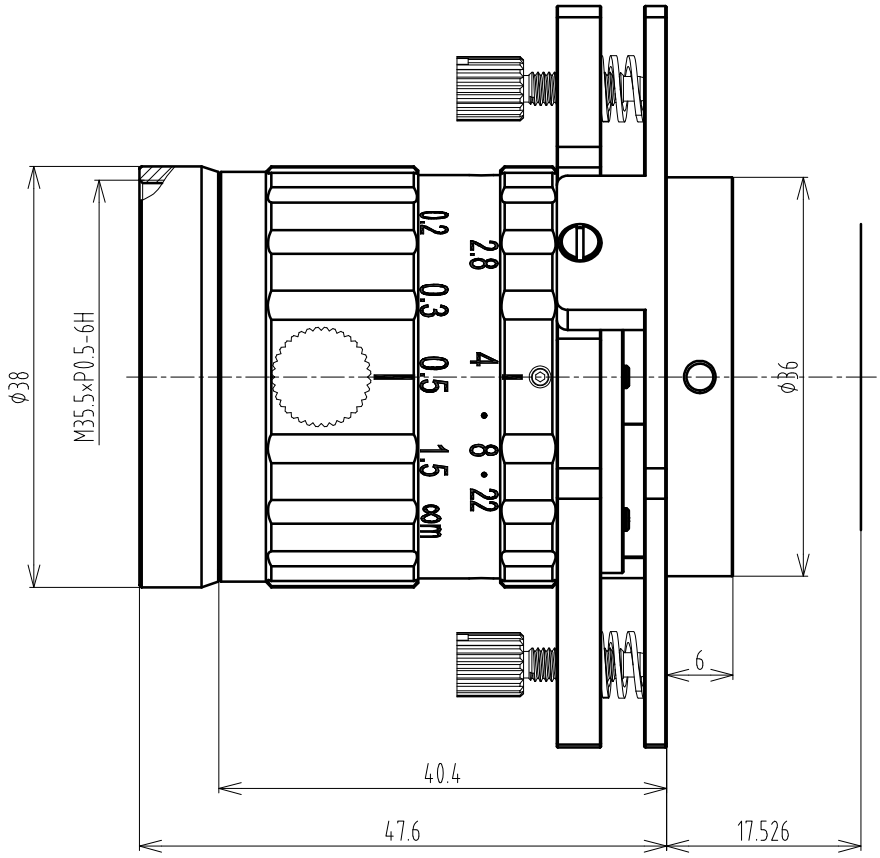

Depth Of Field Adjustable Scheimflug Lens 1.1" 20Mp					Working distance	Optical Magnification	1.1" Field of View(mm)	
Focal Length		f=35mm			mm		H	V
Max Diameter (Ratio)		F=1:2.8~22						
Picture Size		1.1"(14.1×10.6mm)	1"(12.8×9.6mm)	2/3"(8.8×6.6mm)				
Angle	H	22.6°	20.6°	14.3°	5000	0.0069X	2029	1528.2
	V	17°	15.45°	10.7°	2000	0.0174X	809.4	609.6
	D	28.3°	25.75°	17.86°	1000	0.0349X	503	303.5
Object Dimension at 200mm	H	78.2mm	71mm	48.8mm	900	0.0388X	362.6	273
	V	58.7mm	53.3mm	36.6mm	800	0.0437X	322	242.4
	D	97.68mm	88.8mm	61mm	700	0.05X	281.4	211.8
Distortion (TV)		<0.02%	<0.02%	<0.01%	600	0.0585X	240.8	181.2
Focus distance(min)		0.2m			550	0.0639X	220.5	165.9
Flange back		17.526mm in air			500	0.0703X	200.3	187.6
Back focus		22.9mm(min)			450	0.0783X	180	135.5
Filter screw size		M35.5xP0.5			400	0.0882X	199.5	120.2
Front/Rear Effective Dia		Front φ23mm Rear φ19.1mm			350	0.101X	174.5	140
Mount		SM			300	0.1181X	115.9	89.9
Temperature Range		-10~+50°C			250	0.1421X	99.4	74.7
Storage Temperature Range		-20~+60°C			200	0.1805X	78.2	58.7

					TOLERANCE: . LINEARITY TOLERANCES ±0.05 . ANGULAR TOLERANCES ARE±30' . DRAFT ANGLES AREA±0.5°/SIDE	三角法		材 料(环 保)	单 位	比 例
									mm	1.5:1
					设 计			名称	DOF Adjustable Scheimflug 可调景深沙姆镜头	页 码
					校 对					1/1
					审 核			部番	SDOF3528-20M	版 本
版本	处数	更改文件号	担当	变更日期	批 准					V0

A4